INSTRUCTION EN
ANWEISUNGEN DE
NÁVOD SK
NÁVOD CZ
UTASÍTÁS HU

LUXURY GOT A NAME

Art.Nr.: V30083/V30097

LED 27W/2900-6000K

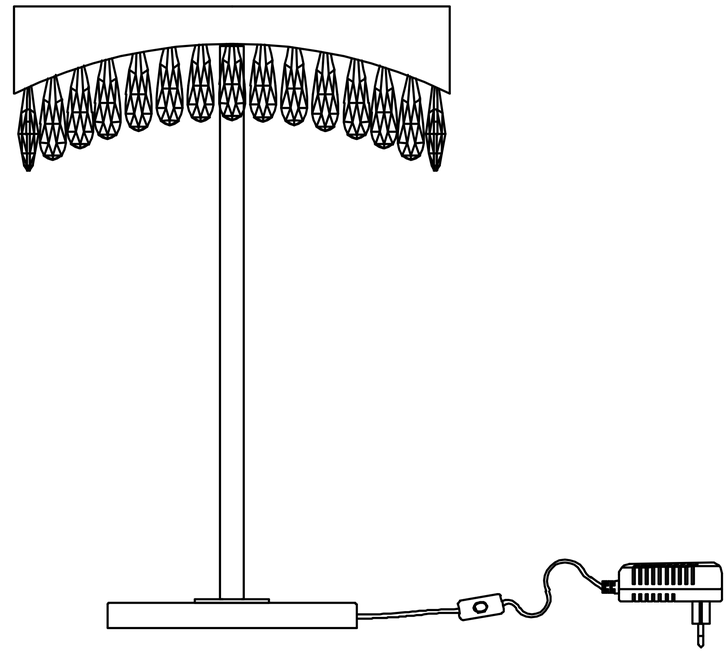

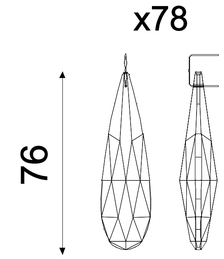



1.ON/OFF - 1x
2.CCT (2900, 4000, 6000K) - 2x <1sec
3. - >2sec